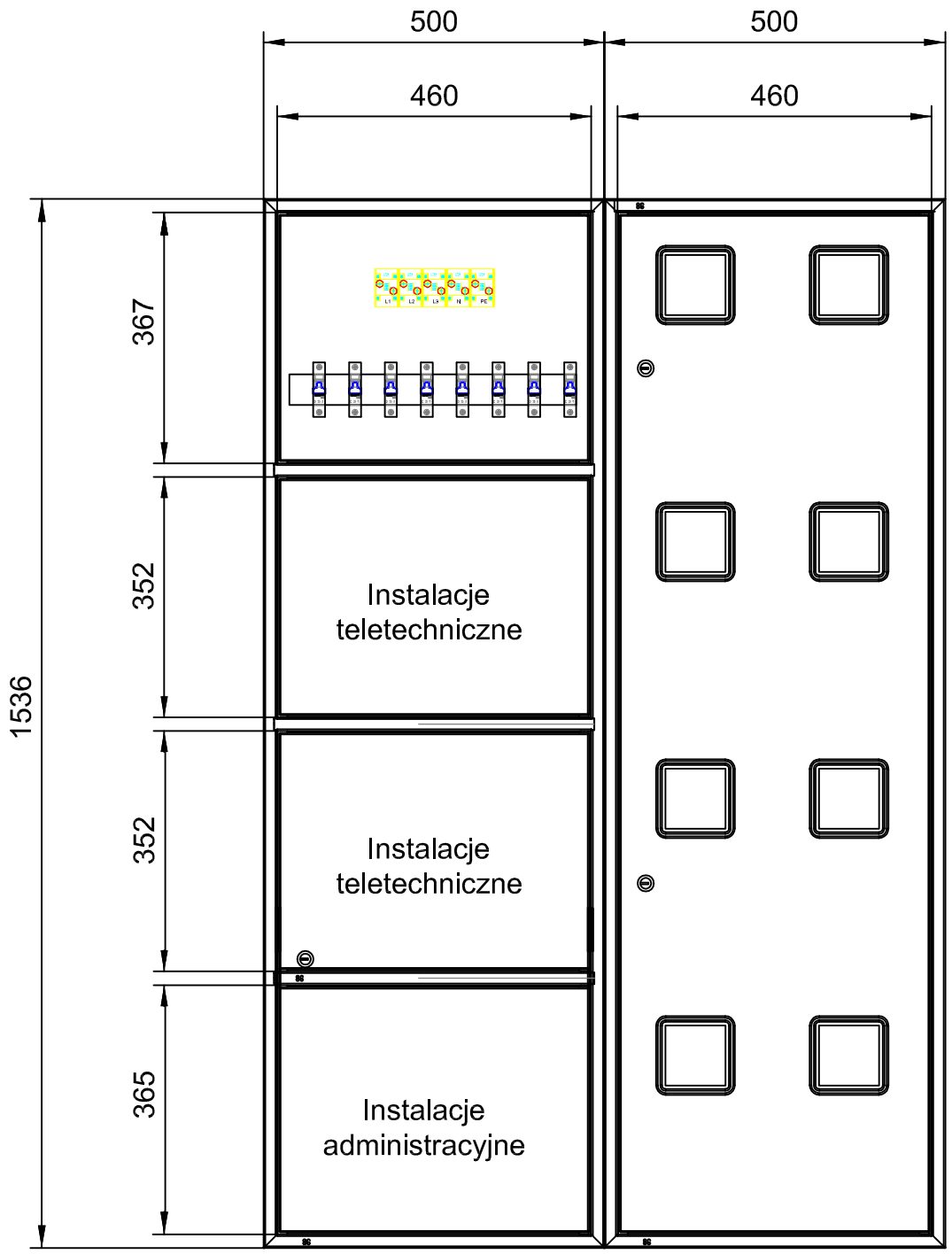

Wykonać 4 szt.:
Zamontować w przedsionku piwnic
w miejscu istn. tablic licznikowych

Wykonać 16 szt.:

Montować pod stropem na trasie ciągów rur pionowych
teletechnicznych i przewodów zasilajacych mieszkania

Obudowa natynkowa bez "pleców".
w górnej i dolnej części wycięcie na przewody i rury.

W bocznych ścianach wykonać otwory
o wymiarach 100x75 mm (wxs)

Rury teletechniczne i przewody elektryczne
układać w pionie między piętrami na tynku
i obudować z przodu i z boku płytami G-K
o wymiarach 65x500 mm (gxs)

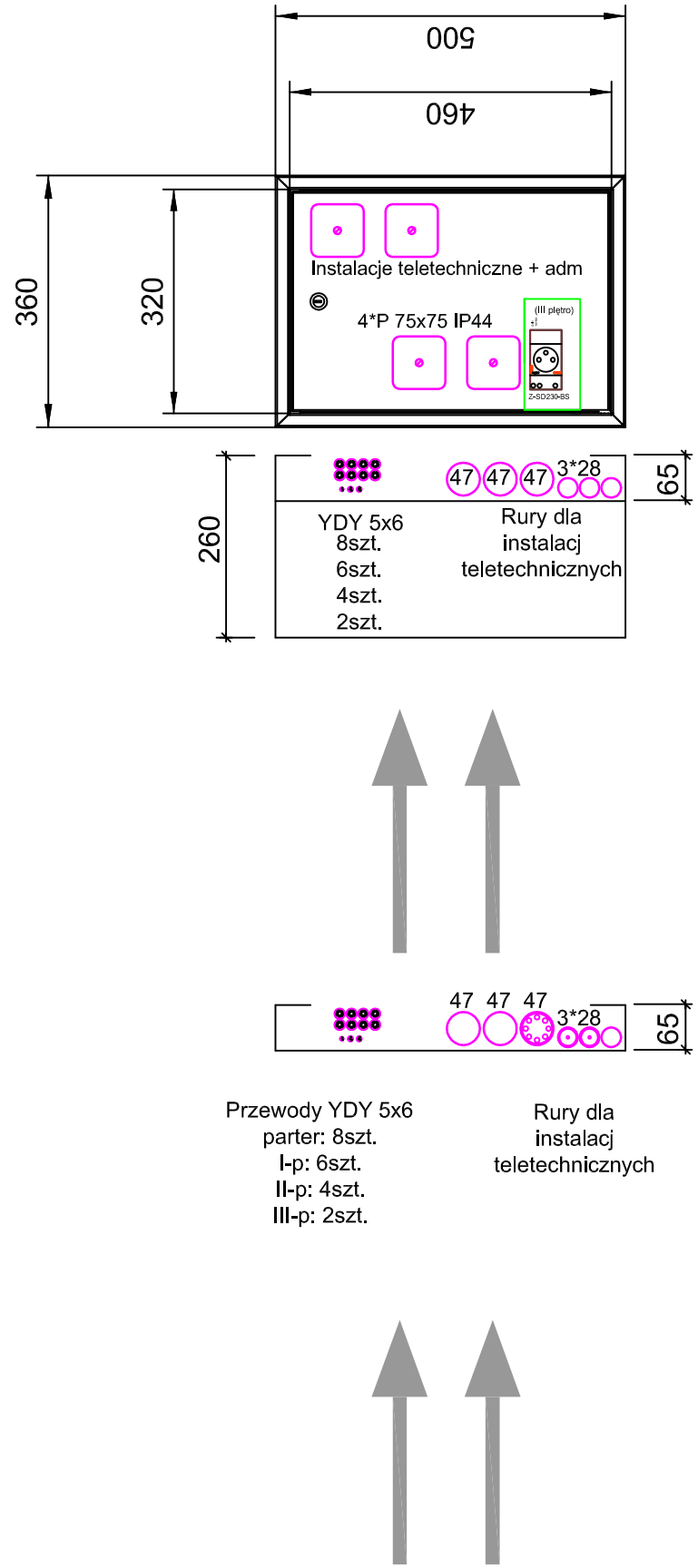

INWESTOR: SPÓŁDZIELNIA MIESZKANIOWO BUDOWLANA OSIEDLE KABATY, UL. BRONIKOWSKIEGO 9, 02-796 WARSZAWA			
PROJEKTANT: ADNES S.C. ul. Filmowa 40 04-935 Warszawa	TEMAT: BUDYNEK MIESZKALNY WIELORODZINNY ul. DEMBEGO 28 02-796 WARSZAWA	Projektował: mgr inż. Mateusz Madej MAZ/0584/PWBE/16	Data: 07.2017
	NAZWA RYSUNKU: WIDOK ROZDZIELNIC LICZNIKOWYCH TL+TA+TT TABLIC TELETECHNICZNYCH PIĘTROWYCH	mgr inż. Zbigniew Madej UAN- 8386/39/87	Nr rys. 3